ԱՐԵՎԱՅԻՆ ՄԱՐՏԿՈՑՆԵՐԻ ՏԵՂԱԴՐՄԱՆ ՍԽԵՄԱՆ ՏԱՆԻՔՈՒՄ

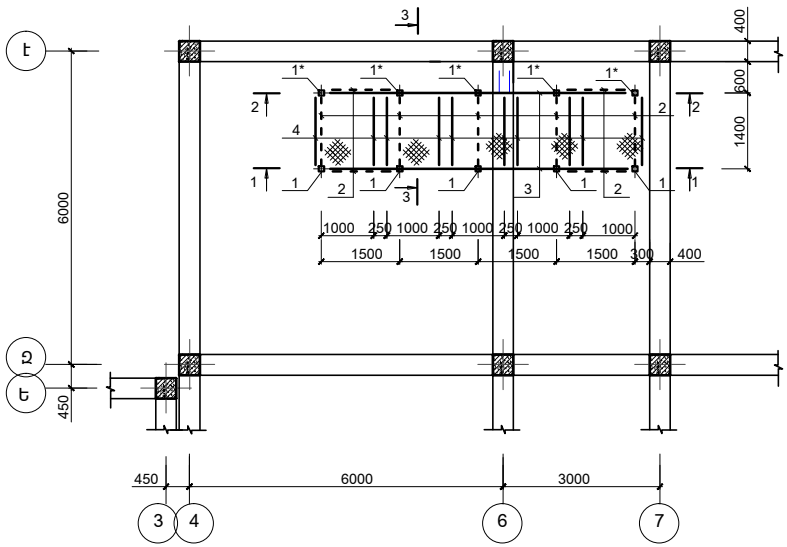

3 - 3

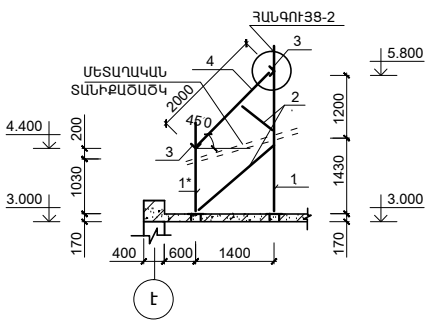

ՄԱՍՆԱԳԻՐԸ

ԴԻՐՔ	Ն Շ Ա Ն Ա Կ Ո Ւ Մ Ը	Ա Ն Վ Ա Ն Ո Ւ Մ Ը		ՔԱՆ. ՀԱՏ	ՄԻԱՎ. ՔԱՇԸ ԿԳ	ԾԱՆՈԹ. ԿԳ
	ՄԵՏԱՂԱԿԱՆ ԷԼԵՄԵՆՏՆԵՐ					
1	ГОСТ30245-2003	▯ 70x4	L= 2530	5	18.4	92.0
1*	ГОСТ 30245-2003	▯ 70x4	L= 1050	5	8.4	42.0
2	ГОСТ 30245-2003	▯ 40x4	L ընդ = 25.0 մ	--	105.0	105.0
3	ГОСТ 8509 - 86	L 50x50x4	L= 6000	2	22.62	45.2
4	ГОСТ 8509 - 86	L 50x50x4	L= 2000	10	7.54	75.4
5	ГОСТ 19903 - 74	-250x10	L = 250	10	4.9	49.0
6	ГОСТ 19903 - 74	-150x6	L = 150	10	1.1	11.0
8		ՀԵՂՈՒՅՍ Φ16	L= 280	40	0.5	20.0
				ԸՆԴԱՄԵՆԸ		439.6

ՀԱՆԳՈՒՅՑ-4

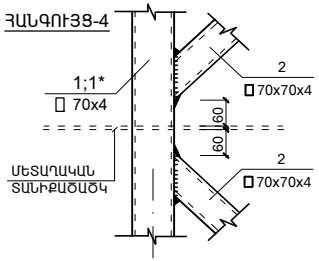

ՀԱՆԳՈՒՅՑ-3

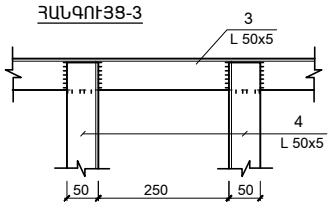

ՀԱՆԳՈՒՅՑ-2

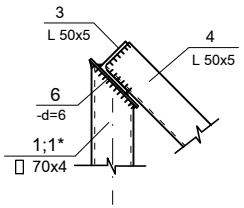

2 - 2

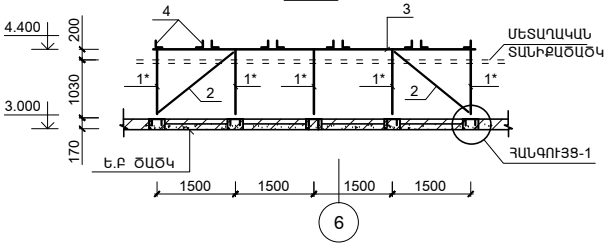

ՀԱՆԳՈՒՅՑ-1

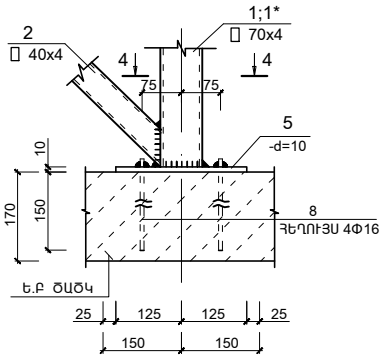

4 - 4

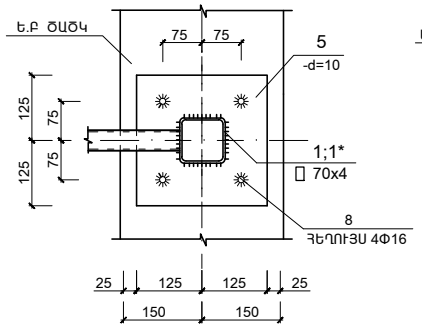

ՆԵՐԴԻՐ ԷԼ-ՆՏ " 5 "

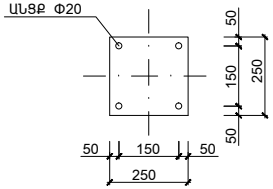

1 - 1

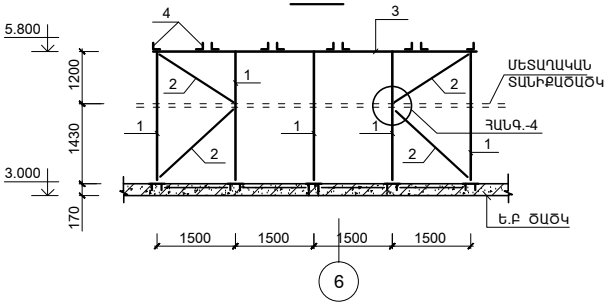

1. ԵՌԱԿՑՄԱՆ ԿԱՐԻ ՉԱՓՆ ԸՆԴՈՒՆԵԼ ԵՌԱԿՑՎՈՂ ԷԼԵՄԵՆՏՆԵՐԻ ՆՎԱԶԱԳՈՒՅՆ ՀԱՍՏՈՒԹՅԱՄԲ
2. ՄՈՆՏԱԺՈՒՄԻՑ ՀԵՏՈ ԲՈԼՈՐ ՄԵՏԱՂԱԿԱՆ ՄԱԿԵՐԵՍՆԵՐԸ ՄԱՔՐԵԼ ԺԱՆԳԻՑ ԵՎ ԿԵՂՏԻՑ, ՀԻՄՆԱԼԵՐԱՐԿԵԼ ԵՎ ՆԵՐԿԵԼ ԷՄԱԼՈՎ 2 ԱՆԳԱՄ
3. ԵՌԱԿՑՈՒՄԸ ԻՐԱԿԱՆԱՑՆԵԼ Э-42 ԷԼԵԿՏՐՈԴՈՎ հկ=4մմ
4. ԱՐԵՎԱՅԻՆ ՄԱՐՏԿՈՑՆԵՐԻ ՏԵՂԱԲԱՇԽՈՒՄԸ ՏԱՆԻՔՈՒՄ ՃՇՏԵԼ ՃԱՐՏԱՐԱՊԵՏԱԿԱՆ ԳԾԱԳՐԵՐԻ ՀԵՏ

ԾՐԱԳՐԻ ԱՌԱՋԱԴՐԱՆՔ՝ TAT-04			ԴԱՇՏԱՔԱՐԻ ՄԱՆԿԱՊԱՐՏԵԶԻ ԿԱՌՈՒՑՈՒՄ	
			ԿՈՆՍՏՐՈՒԿՏՈՐԱԿԱՆ ՄԱՍ	ՓՈՒԼ ԹԵՐԹ ԹԵՐԹԵՐ ԱՆ ԵԿ-32 34
ՆԱԽԱԳԾ.	ԱՂԱՋԱՆՅԱՆ Լ.		ԱՐԵՎԱՅԻՆ ՄԱՐՏԿՈՑՆԵՐԻ ՏԵՂԱԴՐՄԱՆ ՍԽԵՄԱՆ ՏԱՆԻՔՈՒՄ	INTER energia ՌՈՍԵՐ էներգիա ՍՊԸ
ՊԱՇՏՈՆ	ԱԶԳԱՆՈՒՆ	ՍՏՈՐԱԳՐ.		